AR 410 BP

32053 AR 410 BP AP C/C - BlueFlex

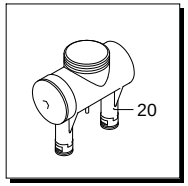

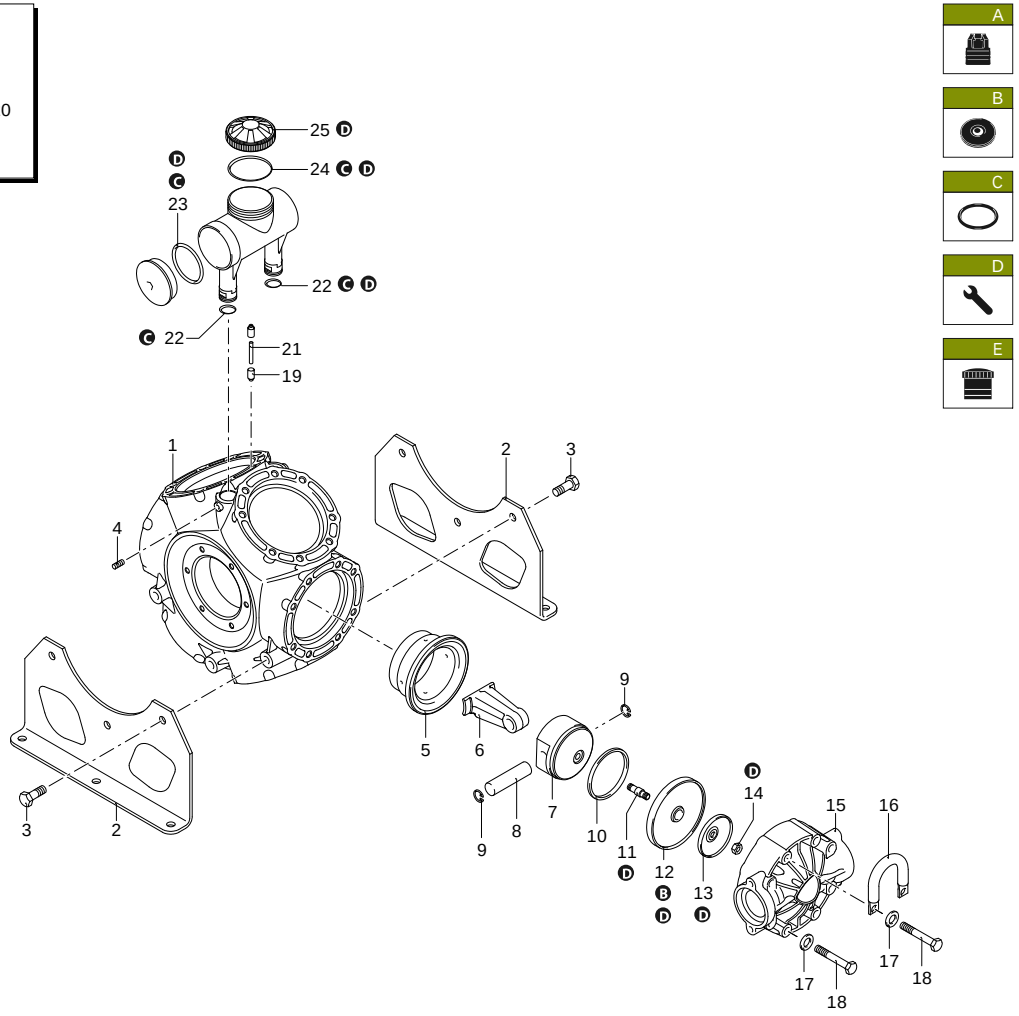

410_01-001_ar

	Codice	Descrizione		Q	Note	Validità
1	3040010	Corpo pompa		1		
2	3040150	Piede		2		
3	3040290	Vite	TE M14x40	6	C=50Nm Lubrificare con Grasso Minerale	
4	394171	Vite	M8x16	2	C=10Nm Loxeal 55-14	
5	3040140	Camicia		6		
6	3040090	Biella		6		
7	3040100	Pistone	Ø 100	6		
8	540070	Spina		6	Lubrificare con Olio Motore	
9	160691	Anello	seeger Øi 18	12		
10	3040110	Segmento		6		
11	3040130	Perno		6	C=30Nm Loxeal 83-21	
12	3040085	Membrana	Desmopan - Øe 145	6		
13	3040120	Piastra		6		
14	750980	Dado	M12	6	C=30Nm	
15	3040030	Testa	plastica	6		
16	3040481	Supporto		2		
17	390090	Rondella		44		
18	3040300	Vite	TE M12x85	48	C=50Nm Lubrificare con Grasso Minerale	
19	3040490	Raccordo		1	Loxeal 55-14	
20	3049001	Serbatoio		1		
21	3040500	Tubo	34 mm	1		
22	3040590	Guarnizione OR	Ø 22x3	2	Lubrificare Molykote PG54	
23	3040510	Guarnizione OR	Ø 70x3	1	Lubrificare con Olio Motore	
24	1040060	Guarnizione OR	Ø 72,69x2,62	1	Lubrificare Molykote Longterm W2	
25	1800060	Tappo	filettato - nero	1		
A	42290	Kit valvola		1		
B	43186	Kit membrana	BlueFlex	1		
C	42291	Kit guarnizione OR		1		
D	46902	Kit pronto intervento	BlueFlex	1		
E	47187	Kit serbatoio		1		

Cliente: AR

Codice Cliente:

SAE 30
8,000 Kg

Revisione: 1

Validità: < XX/YY = Fino alla settimana/anno

Data: 16/11/2026

AR 410 BP

32053 AR 410 BP AP C/C - BlueFlex

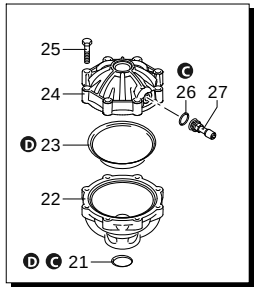

	Codice	Descrizione		Q	Note	Validità
1	3040060	Condotto	mandata	1		
2	3040041	Condotto	filettato	2		
3	3040040	Condotto		7		
4	3040070	Condotto		1		
5	750740	Guarnizione OR	Ø 56,74x3,53	24	Lubrificare Molykote PG54	
6	1540630	Guarnizione OR	Ø 23,47x2,62	2	Lubrificare Molykote PG54	
7	3040370	Tappo	3/4" G	2	C=10Nm	
8	3040520	Rondella		24		
9	3040530	Prigioniero		24	C=40Nm Loxeal 83-21	
10	2240110	Dado	M10	24	C=20Nm	
11	3049050	Valvola		12		
12	3040200	Guarnizione		12	Lubrificare Molykote G-807	
13	3040470	Guarnizione OR	Ø 39,3x2,62	2	Lubrificare con Olio Motore	
14	3040450	Girello	2" G	1		
15	3040430	Curva	Ø 40	1		
16	3040050	Condotto	aspirazione	1		
17	3040460	Guarnizione OR	Ø 68,26x3,53	2	Lubrificare Molykote PG54	
18	3040420	Girello	3" G	1		
19	3040410	Curva	Ø 75	1		
20	43066	Camera aria	BlueFlex	1		
21	280220	Guarnizione OR	Ø 29,75x3,53	1	Lubrificare Molykote PG54	
22	3040310	Semicamera aria	inferiore	1	Loxeal 24-18	
23	550194	Membrana	BlueFlex - Øe 110	1		
24	620232	Semicamera aria	superiore	1		
25	621781	Vite	TE M8x40	8	C=20Nm Molykote 1000	
26	650542	Guarnizione		1	Lubrificare con Olio Motore	
27	180020	Valvola gonfiaggio		1	C=3,5Nm Loxeal 55-14	
A	42290	Kit valvola		1		
B	43186	Kit membrana	BlueFlex	1		
C	42291	Kit guarnizione OR		1		
D	46902	Kit pronto intervento	BlueFlex	1		

Cliente: AR

Codice Cliente:

SAE 30
8,000 Kg

Revisione: 1

Validità: < XX/YY = Fino alla settimana/anno

Data: 16/11/2026

AR 410 BP

32053 AR 410 BP AP C/C - BlueFlex

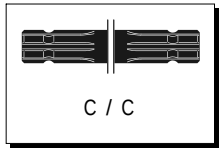









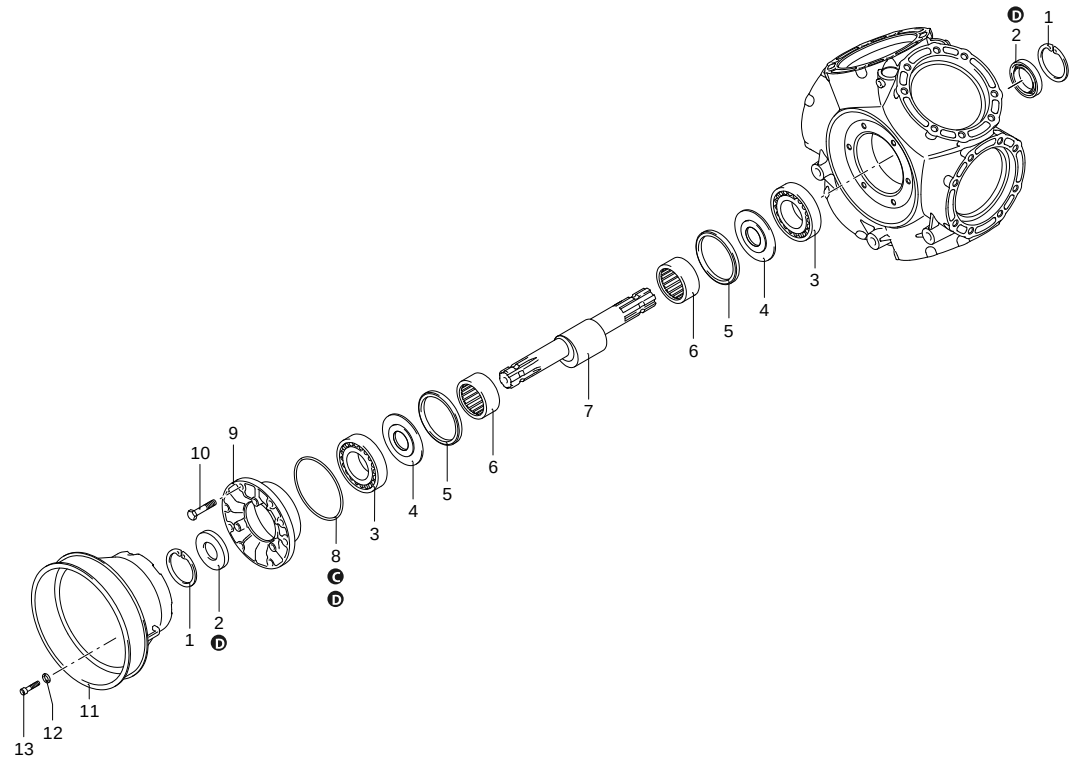

410_03-001_ar

	Codice	Descrizione		Q		Note	Validità
1	161050	Anello	seeger Øi 72	2			
2	2680120	Anello	tenuta	2		Lubrificare con Grasso Minerale	
3	160751	Cuscinetto		2		Montare con Pressa	
4	540040	Piastra		2		Lubrificare con Olio Motore	
5	850130	Anello	biella	2			
6	850320	Cuscinetto		2			
7	3040170	Albero	marcato DA	1			
8	1800160	Guarnizione OR	Ø 113,97x2,62	1		Lubrificare Molykote PG54	
9	3040021	Flangia		1		Lubrificare Molykote PG54	
10	450261	Vite	TE M6x35	6	C=20Nm	Lubrificare con Grasso Minerale	
11	1500470	Protezione cardano	Ø 239 mm	1			
12	390314	Rondella		3			
13	850251	Vite	TCEI M8x12	3	C=10Nm		
A	42290	Kit valvola		1			
B	43186	Kit membrana	BlueFlex	1			
C	42291	Kit guarnizione OR		1			
D	46902	Kit pronto intervento	BlueFlex	1			

Cliente: AR

Codice Cliente:

SAE 30
8,000 Kg

Revisione: 1

Validità: < XX/YY = Fino alla settimana/anno

Data: 16/11/2026